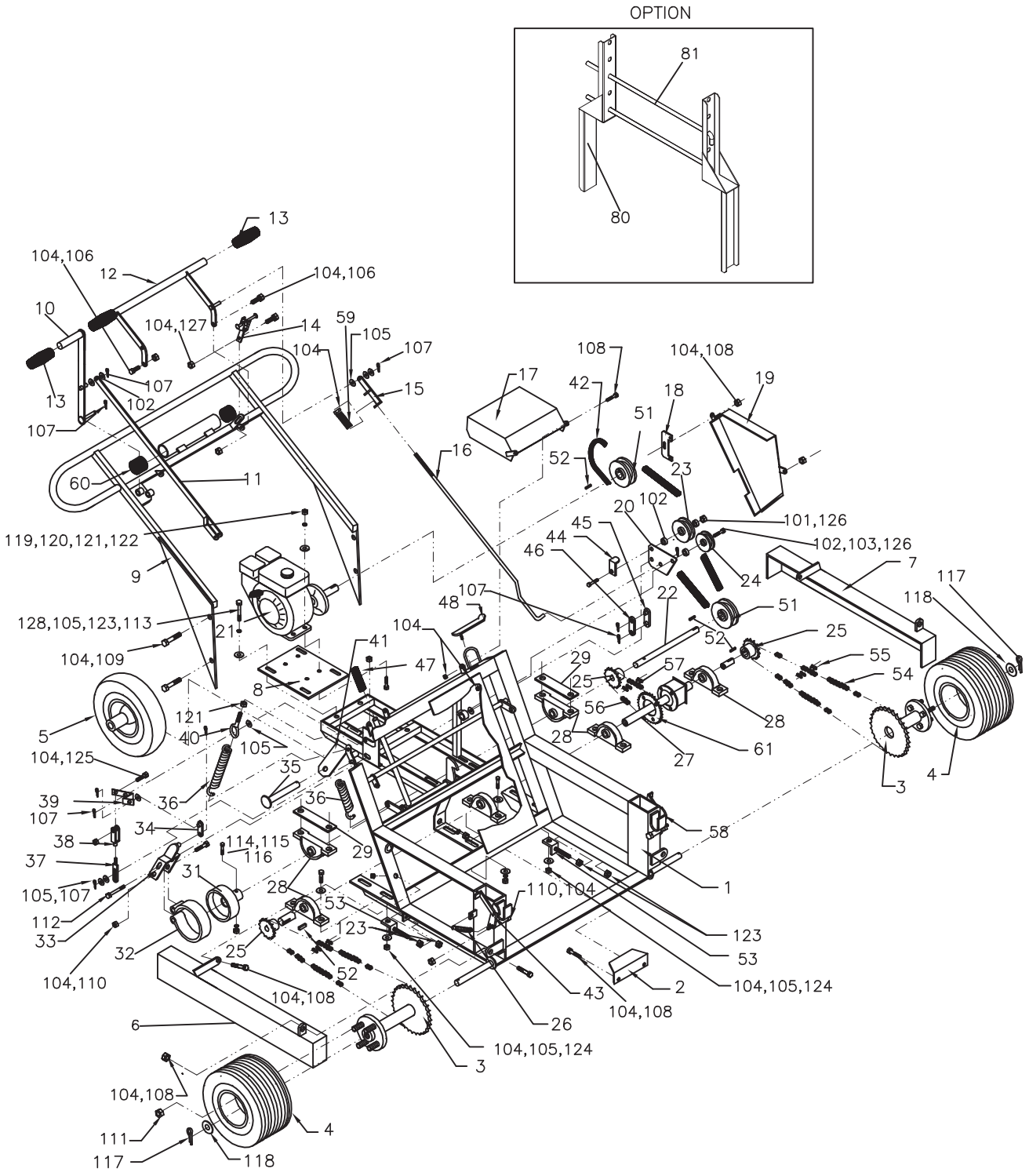

FABRIQUE JUSQU'A AOUT 1999

DATE:	15.09.1998	WORKHORSE
REV.:	01.01.2005	
EQUIPEMENT GRIZZLY EQUIPMENT		330000

ITEM	NR.	QTE.	DESCRIPTION
1	330001	1	CHASSIS
2	330002	1	PLAQUETTE
3	330003	2	MOYEU
4	935013	2	ROUE AVANT
5	935011	1	ROUE ARRIERE
6	330006	1	GARDE DE CHAINE DROITE
7	330007	1	GARDE DE CHAINE GAUCHE
8	330008	1	BASE DE MOTEUR
9	330009	1	GUIDON
10	330010	1	LEVIER DE CLAPET
11	330011	1	ETRIER DE CLAPET
12	330012	1	LEVIER D'EMBRAYAGE
13	940005	3	POIGNEE DE CAOUTCHOUC
14	330014	1	DISPOSITIF DE NEUTRE
15	330015	1	FOURCHETTE
16	330016	1	TIGE
17	330017	1	COUVERT DE MOTEUR
18	330018	1	PLAQUETTE DE COUVERT
19	330019	1	COUVERT DE COURROIE
20	330020	1	PLAQUETTE DE ROUE FOLLE
21	950161	1	MOTEUR
22	330022	1	ARBRE DE TRANSMISSION
23	921401	1	ROUE FOLLE
24	921403	1	ROUE FOLLE
25	936110	3	PIGNON DE CHAINE
26	937007	2	RESSORT
27	940221	1	DIFFERENTIEL
28	923180	6	ROULEMENT
29	330029	2	PLAQUETTE DE ROULEMENT
31	330031	1	TAMBOUR DE FREIN
32	330032	1	BANDE DE FREIN
33	330033	1	FOURCHE DE BANDE DE FREIN
34	330034	1	RACCORD DE FOURCHE
35	900010	1	ESSIEU DE ROUE
36	937011	2	RESSORT
37	330037	1	VIS D'AJUSTEMENT DE FREIN
38	915008	1	FOURCHETTE DE FREIN
39	330039	1	RACCORT DE FREIN
40	915204	1	VIS A OEILLET
41	900005	1	FOURCHE PIVOTANTE
42	920219	1	COURROIE
43	330043	1	CROCHET DROITE
44	330044	1	GUIDE DE COURROIE
45	330045	1	RACCORD MALE
46	330046	1	RACCORD FEMELLE
47	940001	1	POIGNEE
48	330048	2	LOQUET

ITEM	NR.	QTE.	DESCRIPTION
51	921044	2	POULIE
52	921302	5	CLE
53	330053	2	VIS D'AJUSTEMENT DE LA CHAINE
54	330054	2	CHAINE LONGUE
55	934034	3	MAILLE PATENTE
56	330056	1	CHAINE COURTE
57	934035	1	MAILLE
58	330058	1	CROCHET GAUCHE
59	937003	1	RESSORT
60	940009	2	CAPUCHON DE PLASTIQUE
61	330061	1	ROUE DENTEE
101	910262	1	BOULON HEX.
102	912005	3	RONDELLE
103	910257	1	BOULON HEX.
104	913507	36	ECROU AUTOBLOCANT
105	912003	40	RONDELLE
106	910153	2	BOULON HEX.
107	914603	9	GOUPILLE FENDUE
108	910152	9	BOULON HEX.
109	910156	4	BOULON HEX.
110	910109	1	BOULON HEX.
111	915301	8	ECROU HEX.
112	910162	1	BOULON HEX.
113	910158	4	BOULON HEX.
114	913003	1	ECROU HEX.
115	912501	1	RONDELLE A RESSORT
116	910055	1	BOULON HEX.
117	914654	2	GOUPILLE FENDUE
118	912013	2	RONDELLE
119	910107	4	BOULON HEX.
120	912002	4	RONDELLE
121	913005	6	ECROU HEX.
122	912502	4	RONDELLE A RESSORT
123	913007	6	ECROU HEX.
124	910155	10	BOULON HEX.
125	910154	1	BOULON HEX.
126	913511	2	ECROU AUTOBLOCANT
127	911151	1	BOULON DE CARROSSERIE
128	912503	4	RONDELLE A RESSORT
129	910152	6	BOULON HEX.

OPTION POUR RESERVOIR ISOLE

ITEM	NR.	QTE.	DESCRIPTION
80	330100	2	SUPPORT DE RESERVOIR
81	144101	2	BARRE DE SUPPORT

FABRIQUE JUSQU'A AOUT 1999

DATE: 15.09.1998	WORKHORSE
REV.: 01.01.2005	
EQUIPEMENT GRIZZLY EQUIPMENT	330000